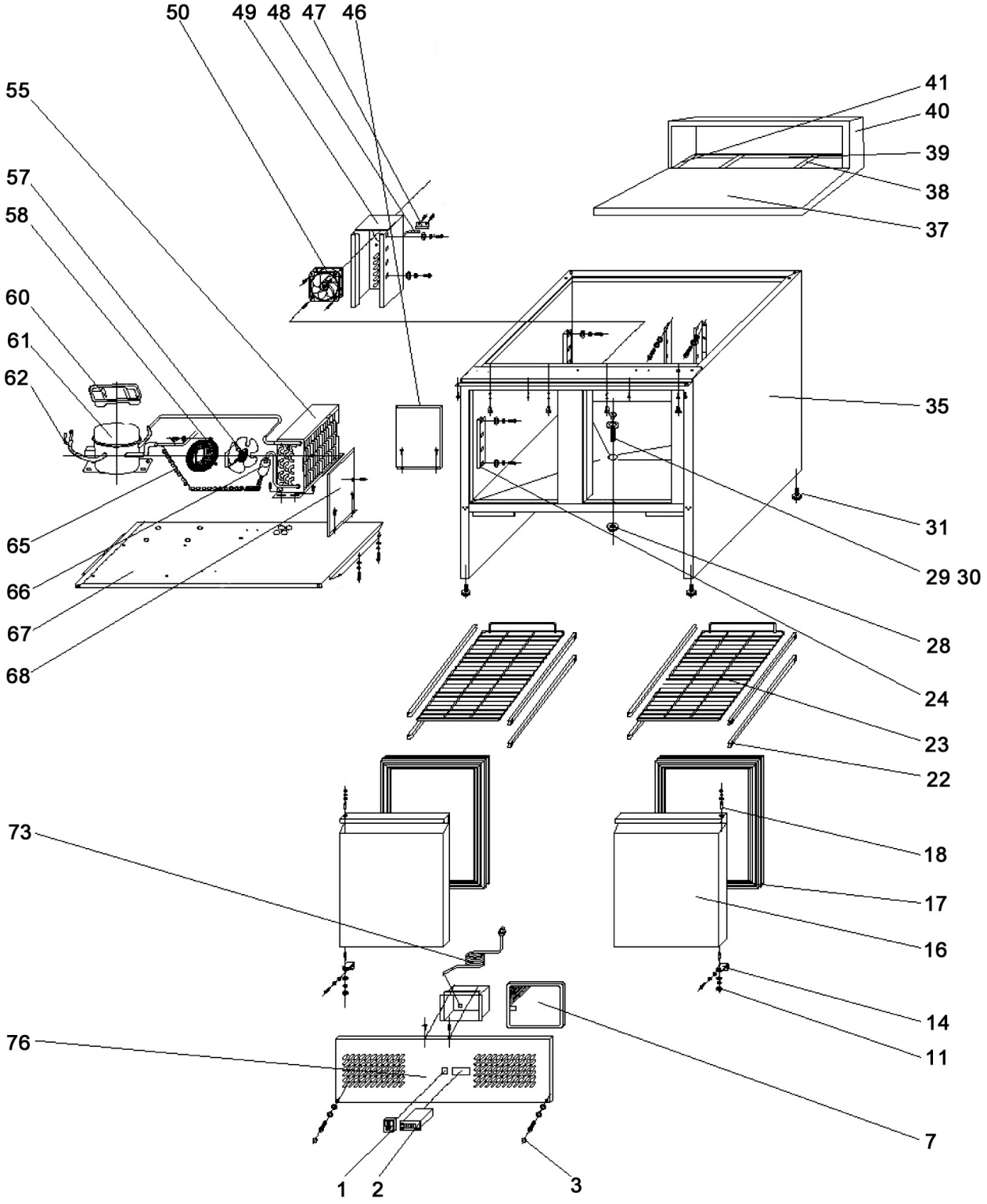

Bartscher	Pizza-Saladette 900T2 Artikel-Nr.: 200258	Explosionszeichnung 11.09.2018	Seite 1/2

Pos.	Artikelbeschreibung	Description of item	Artikel Nr./Item No.
1	Hauptschalter	Main switch	E020027201
2	Thermostat w. sensor	Thermostat m. Fühler	E020027202
3	Kappe, Kunststoff	Cap, plastic	E020027203
7	Filter bis 2016	Filter until 2016	E020027207
	Filter ab 2016	Filter from 2016	E02002001
11	Achse	Axle	E020027211
14	Türscharnier	Door hinge	E020027214
16	Tür	Door	020027016
17	Dichtung f. Tür	Gasket f.door	E020027217
18	Achse	Axle	E020027218
22	Führungsschienen Set	Guide rail set	020027022
23	Einlegeboden	Insert drainer	020027023
24	Halterung f. Führungsschiene	Bracket f. guide rail	E020027224
28	Mutter z. Abflussrohr	Nut f. drain pipe	E020027228
29	Abflussrohr	Drain pipe	E020027229
30	Abdeckung z. Abflussrohr	Cover f. drain pipe	E020027230
31	Fuß	Base	020027031
35	Gehäuse	Housing	Auf Anfrage/on request
37	Arbeitsplatte	Worktop	E020025837
38	Zwischensteg, kurz	Intermediate bar, short	E020025838
39	Rahmen	Frame	E020025839
40	Abdeckung	Cover	E020025840
41	Zwischensteg, seitlich	Intermediate bar, side	E020025841
46	Rückwand	Back panel	Auf Anfrage/on request
47	Klammer z. Fühler	Clamp f. sensor	020027050
48	Fühler	Sensor	020027051
49	Halterung z. Lüfter	Fan holder	E020027252
50	Lüfter	Fan	E020027253
55	Kondensator	Condenser	E020027258
57	Kondensatorlüfter	Condenser fan	E020027260
58	Abdeckung	Cover	E020027261
60	Wasserschale	Water pan	E020027263
61	Kompressor	Compressor	020027064
62	Ventil	Valve	E020027265
65	Kapillarrohr	Capillary tube	E020027268
66	Filtertrockner	Filter dryer	E020027269
67	Boden	Bottom	Auf Anfrage/on request
73	Anschlusskabel	Power cord	E020027276
76	Blende	Panel	E020025876